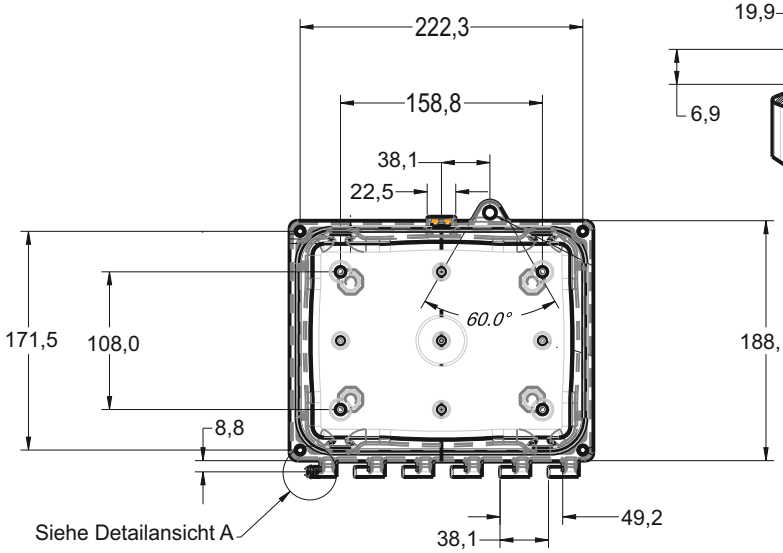

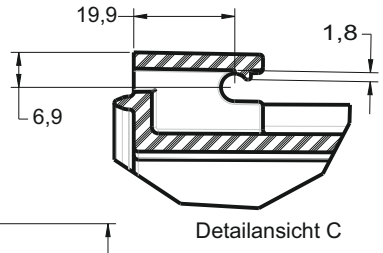

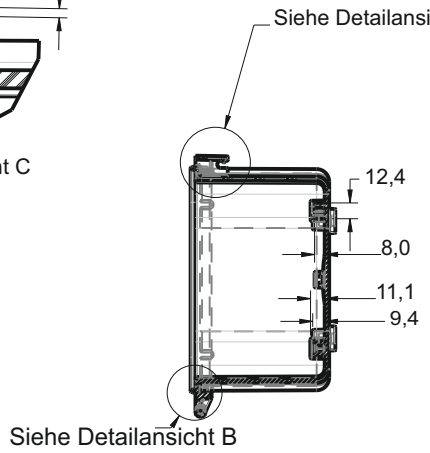

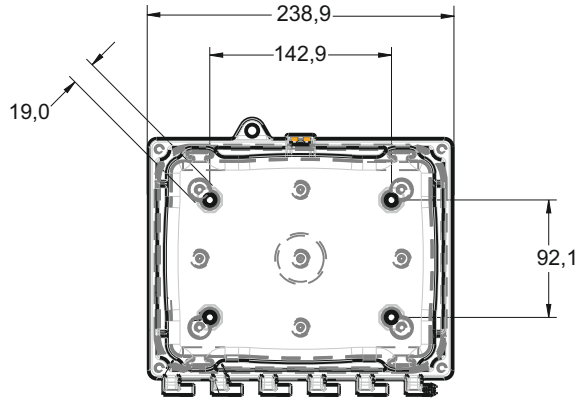

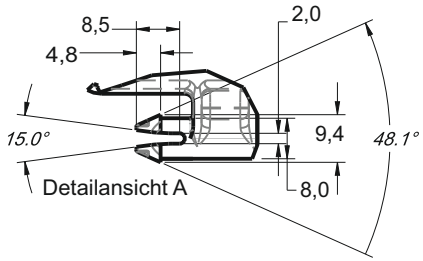

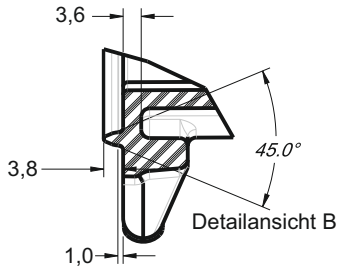

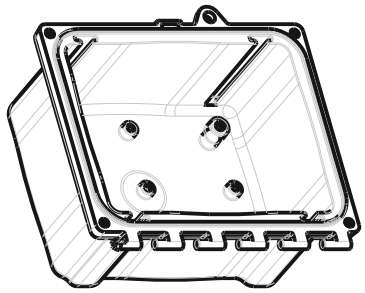

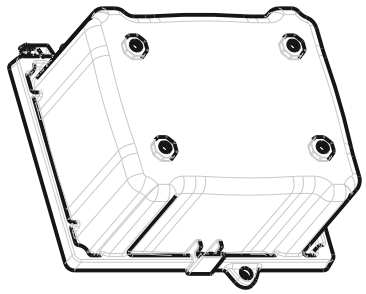

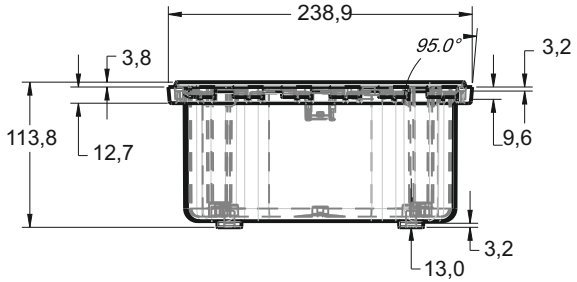

Alle Maße in mm

RICHARD WÖHR® GMBH

	Datum	Name
Bearb.	05.09.14	K. Rothfuß
Gepr.		

INDEX: 01

Art.Nr.: GH02KS133/020 /220

Beschr.:

www.WoehrGmbH.de

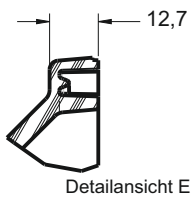

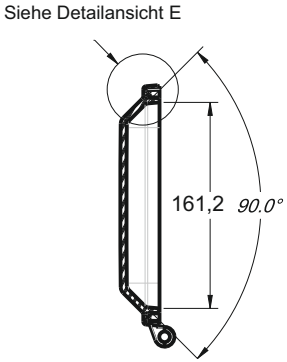

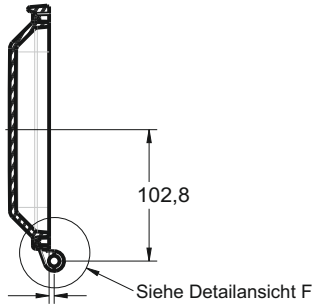

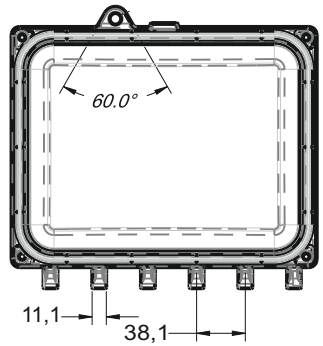

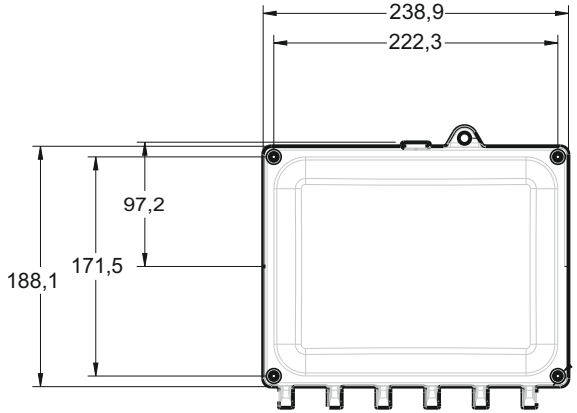

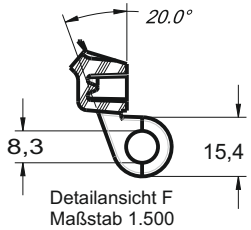

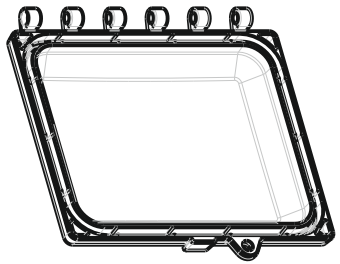

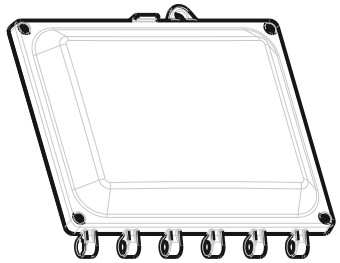

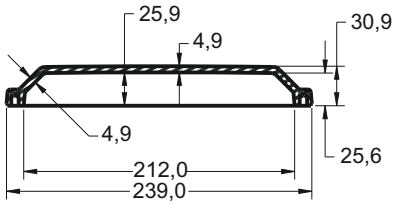

Alle Maße in mm

RICHARD WÖHR® GMBH

	Datum	Name
Bearb.	05.09.14	K. Rothfuß
Gepr.		

INDEX: 01

Art.Nr.: GH02KS133/020 /220

Beschr.:

www.WoehrGmbH.de