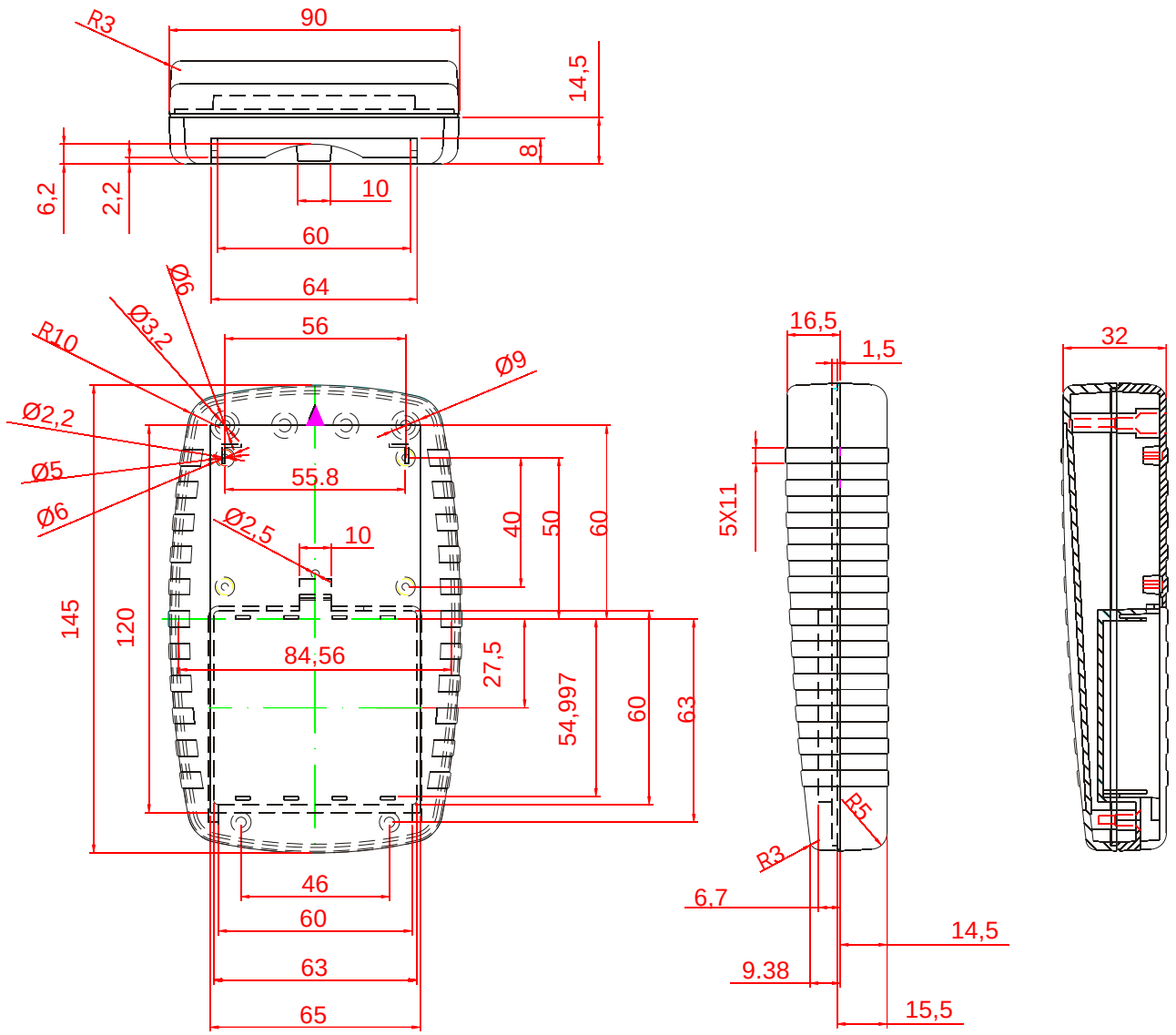

GH02KS009/100: grau, ohne Batteriefach
GH02KS009/101: grau, mit Batteriefach
GH02KS009/500: schwarz, ohne Batteriefach
GH02KS009/501: schwarz, mit Batteriefach

RICHARD WÖHR GMBH
Gräfenau 58-60
D-75339 Höfen / Enz
Telefon (07081) 9540-0
Telefax (07081) 9540-90
Richard@WoehrGmbh.de
www.WoehrGmbh.de

Bezeichnung:

Industriegehäuse

Artikel-Nummer:
GH02KS009/100
GH02KS009/101
GH02KS009/500
GH02KS009/501

Maße in mm