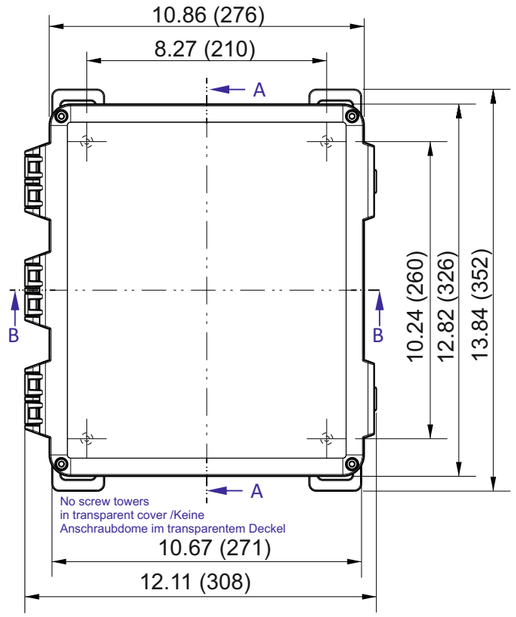

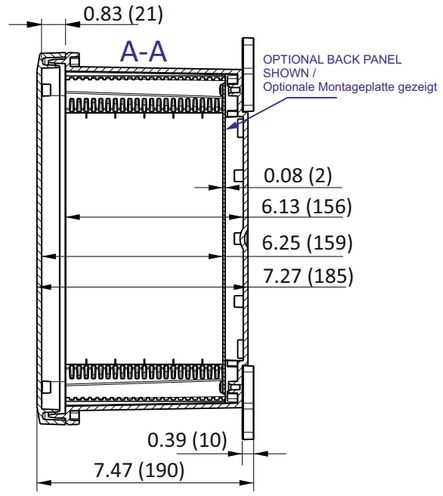

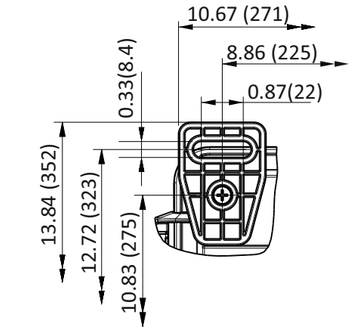

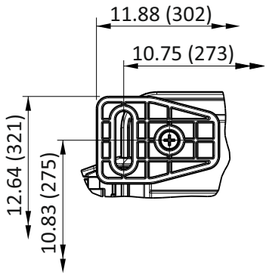

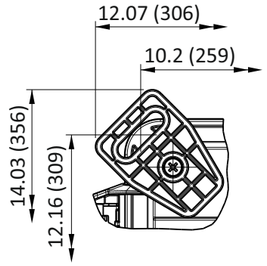

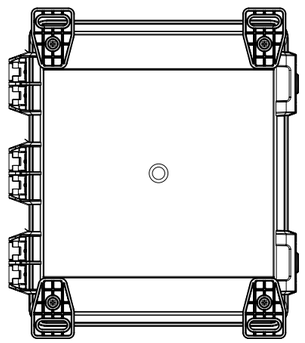

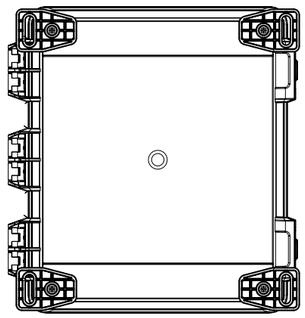

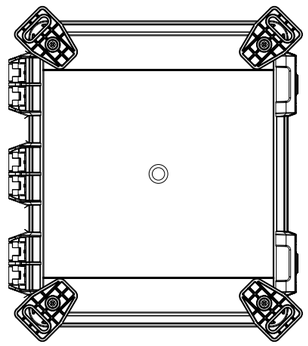

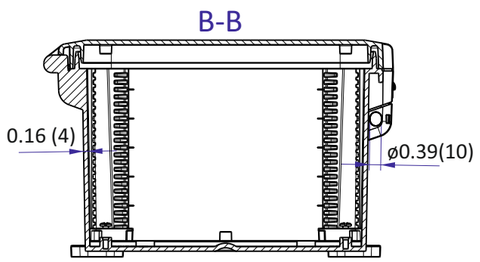

FRONT VIEW
WITH COVER REMOVED
AND BACK PANEL DISPLAYED/
Vorderansicht ohne Deckel und montierter Montageplatte

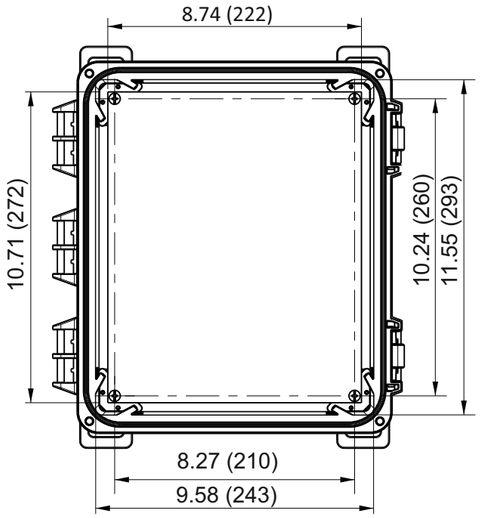

FRONT VIEW
WITH COVER REMOVED/
Draufsicht ohne Deckel

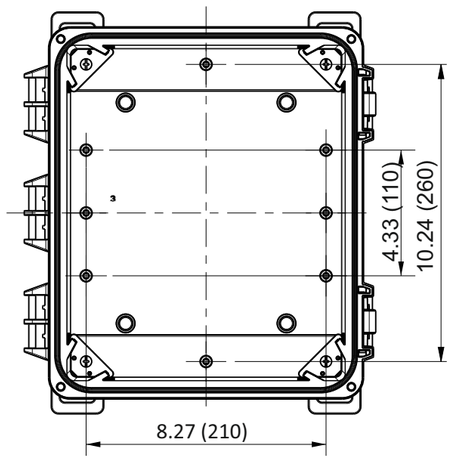

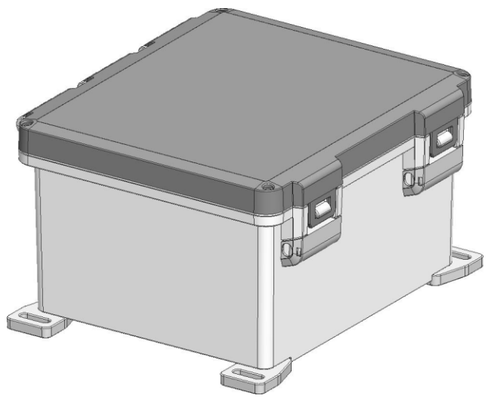

RICHARD WÖHR® GMBH		Datum	Name	Material: Polycarbonate — Dimension in inches(mm)
	Bearb.	11.01.2021	A.Kreiser	
	Gepr.			Art.Nr.: GH02KS134-030-4_130-4
	INDEX: 01			Beschr.: Kunststoffgehäuse

www.WoehrGmbH.de