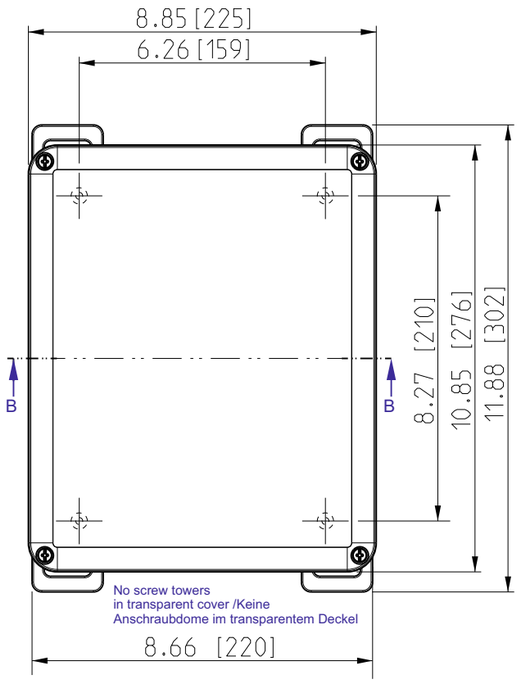

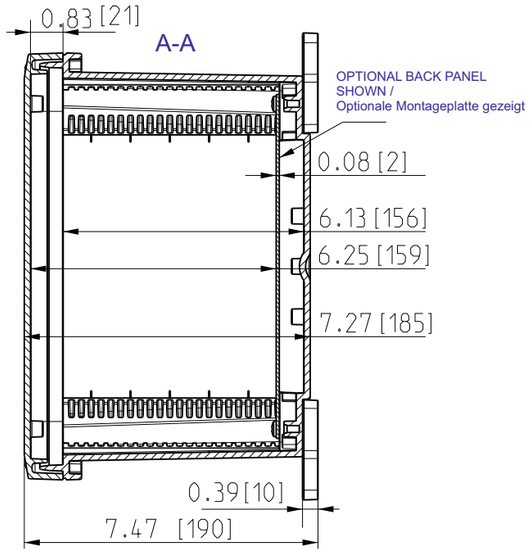

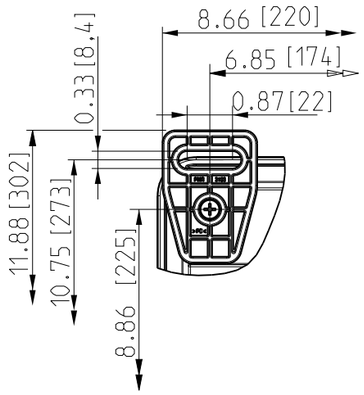

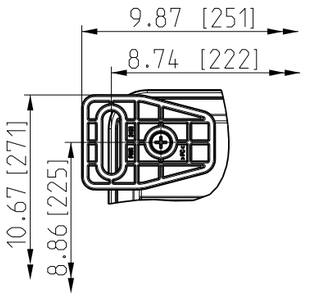

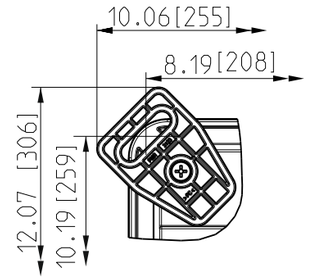

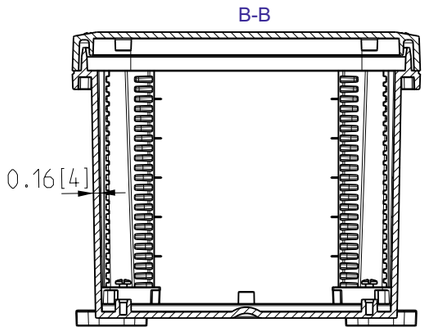

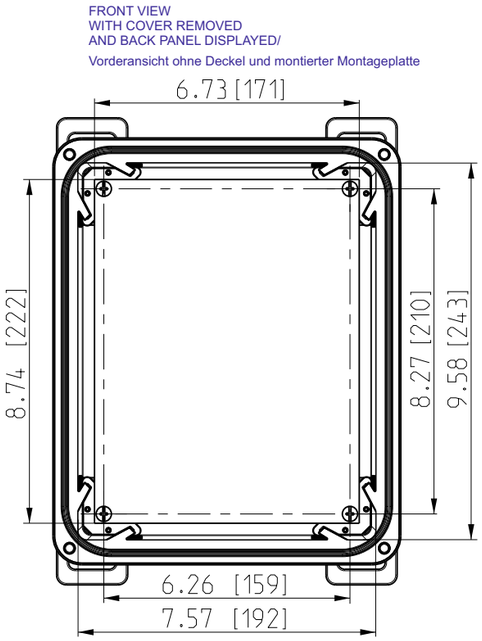

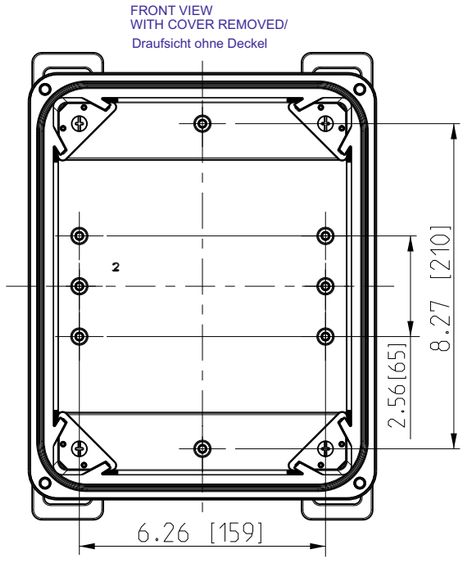

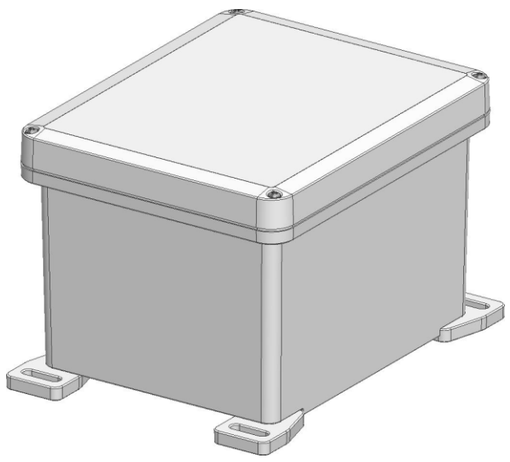

RICHARD WÖHR® GMBH

	Datum	Name
Bearb.	02.09.2020	A.Kreiser
Gepr.		

INDEX: 01

Material: Polycarbonate

Dimension in inches(mm)

Art.Nr.: GH02KS134-020_120

Beschr.: Kunststoffgehäusex

www.WoehrGmbH.de