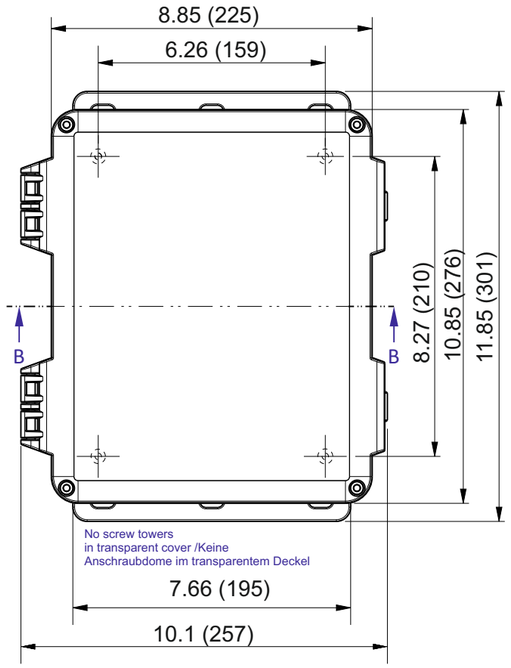

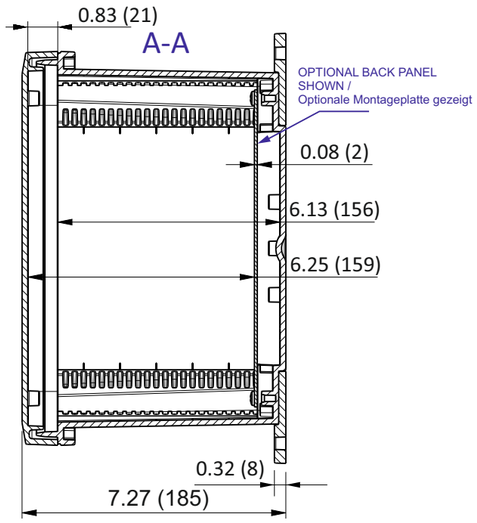

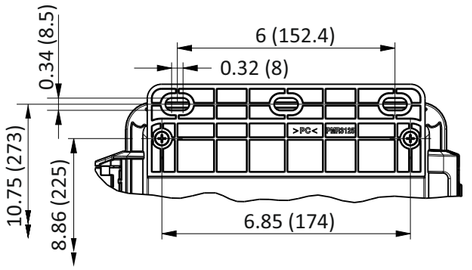

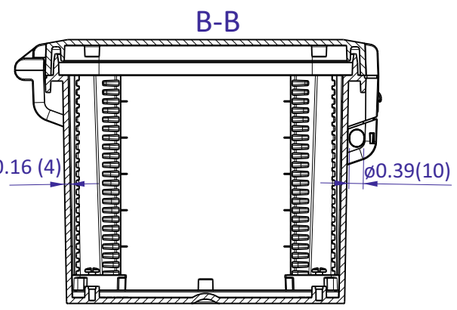

FRONT VIEW
WITH COVER REMOVED
AND BACK PANEL DISPLAYED/
Vorderansicht ohne Deckel und montierter Montageplatte

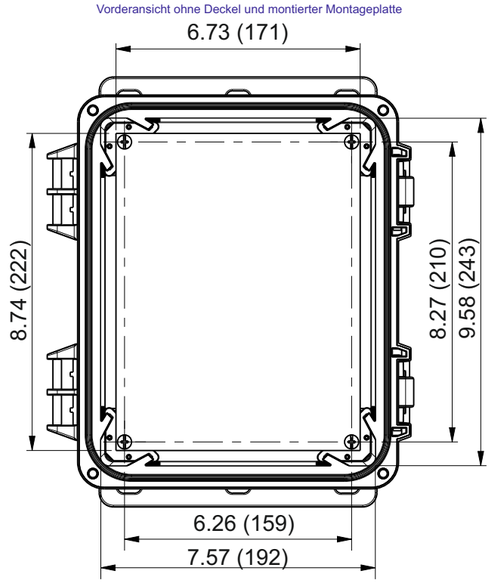

FRONT VIEW
WITH COVER REMOVED/
Draufsicht ohne Deckel

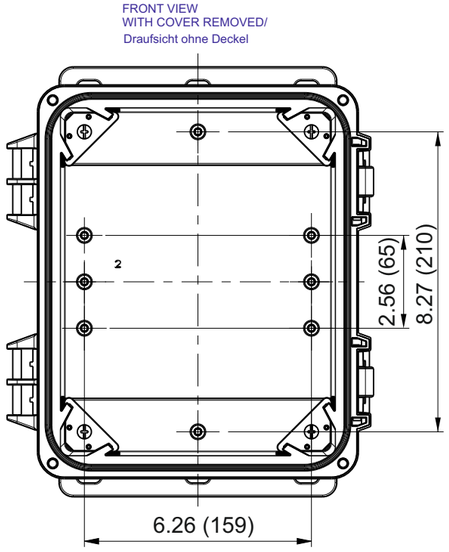

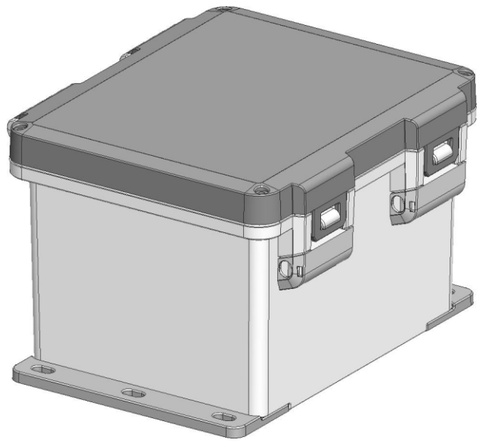

	Datum	Name	Material: Polycarbonate	Dimension in inches(mm)
Bearb.	25.01.2021	A.Kreiser	**Art.Nr.:** GH02KS134-020-5_120-5	
Gepr.				
INDEX: 01			Beschr.: Kunststoffgehäuse	

RICHARD WÖHR® GMBH

www.WoehrGmbH.de