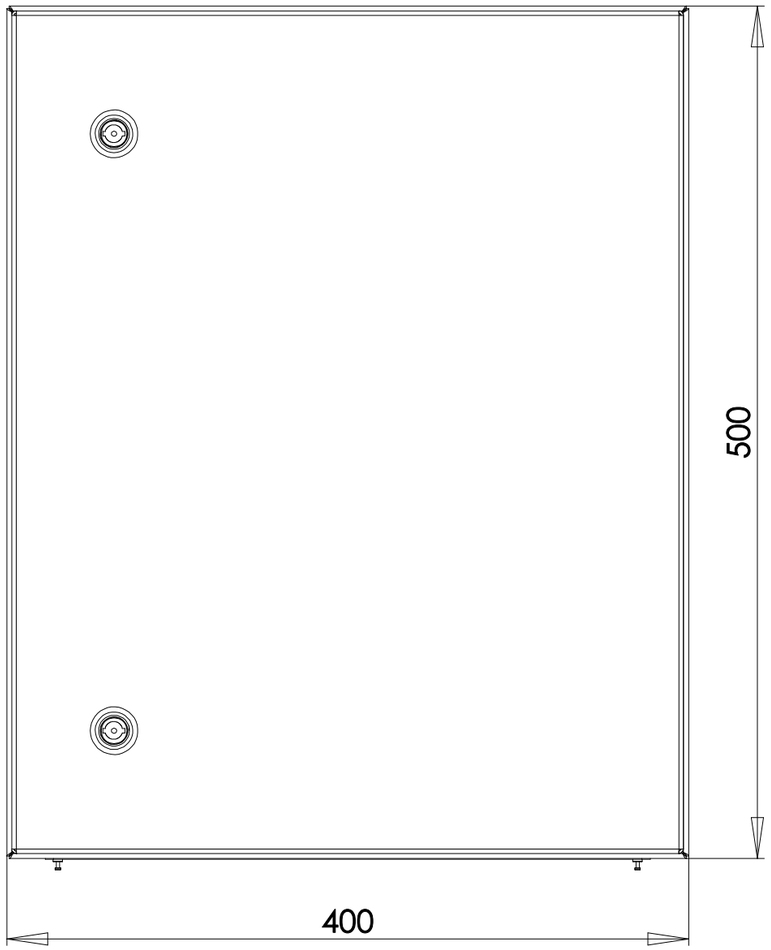

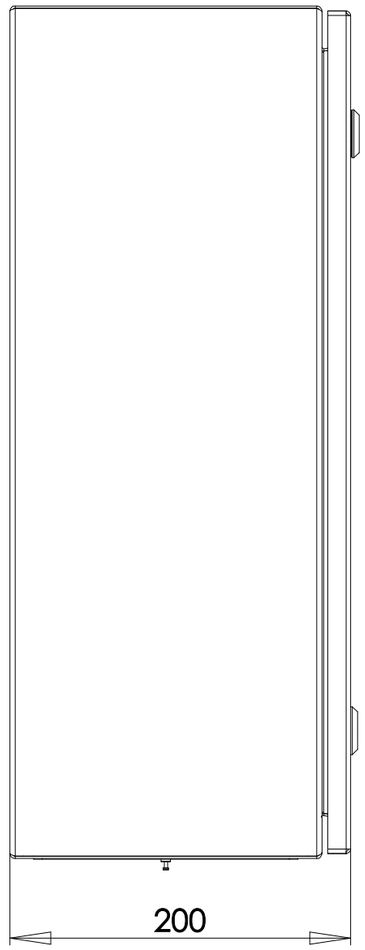

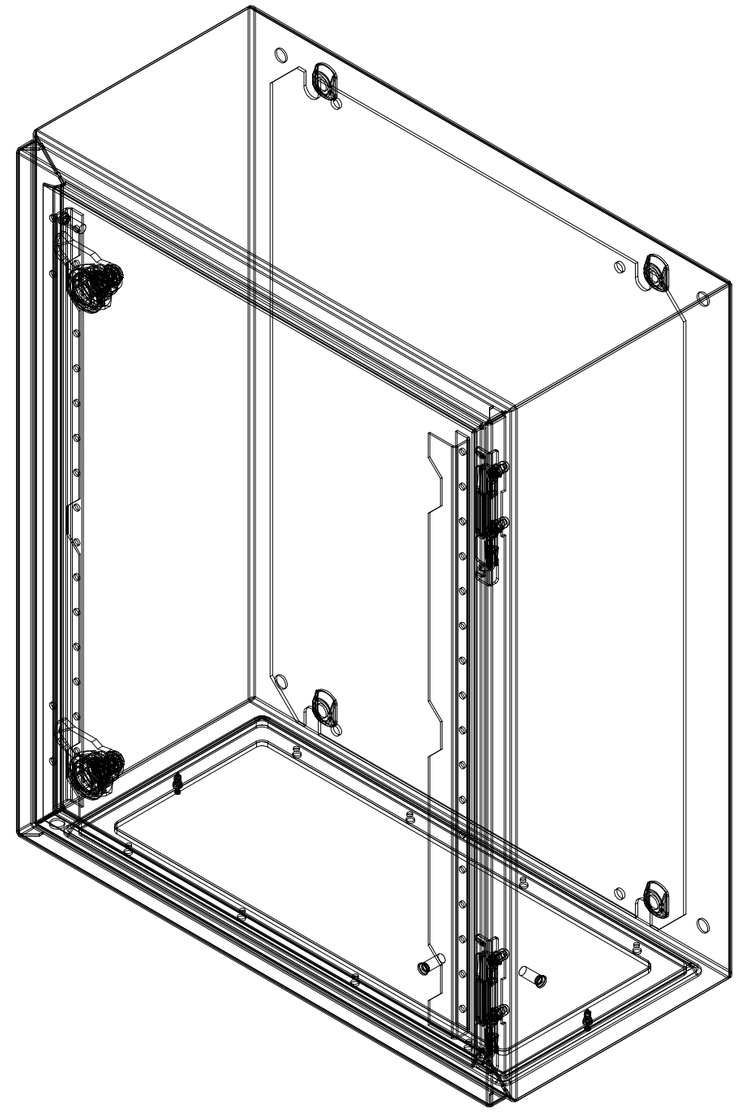

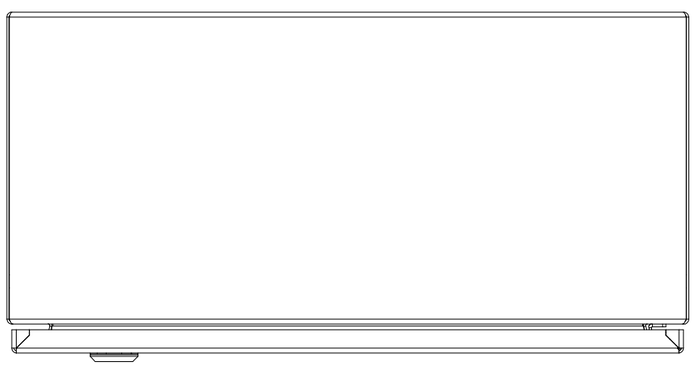

Schutzvermerk nach DIN 16016 beachten.

Schaum: B x H
Größe-1- 6 x 3.5
Größe-2- 10x 5
Größe-3- 13x 7

RICHARD WÖHR® GMBH

	Datum	Name
Bearb.	13.09.2016	A.Kreiser
Gepr.		

INDEX: 01

Material:	Gewicht: 9,43kg	Maßstab:
Art.Nr.: GH02ST004/100		
Benennung: Wandgehäuse B=400 H=500 T=200 1-teilig tg=1,35 tt=1,35		**Blatt:** 1 / 1