Draufsicht Frontseite

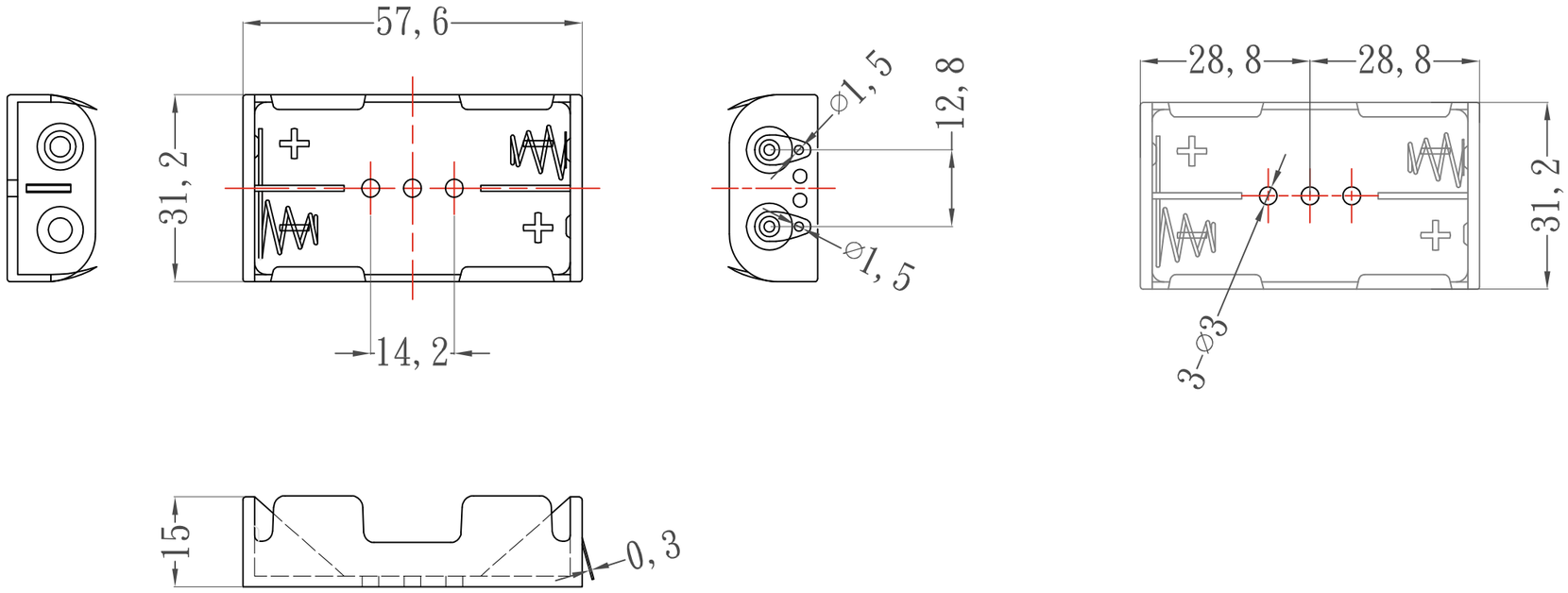

gemäß ISO 2768-m	
Messung DIM=L	Toleranzen
0.5<L<=3.0mm	±0.1mm
3.0<L<=6.0 mm	±0.1mm
6.0<L<=30.0 mm	±0.2mm
30.0<L<=120.0 mm	±0.3mm
120.0<L<=400.0 mm	±0.5mm
400.0<L<=1000.0 mm	±0.8mm

Bestandteile

Halter	Feder/Oberfläche	Kontakt/Oberfläche	Lötösen
PP	Stahl/Vernickelung	Messing/Vernickelung	Messing/Vernickelung

RICHARD WÖHR

Maßstab: Gewicht:

Schutzvermerk nach DIN 16016 beachten / Freimasstoleranzen nach DIN 2768 mittel
Not measured outlines take from the 3D- or dxf-data

	Datum	Name
Bearb.	19.04.2011	M.Burda
Gepr.		
Norm		

Baugruppe: Kunde: 169999

BattFa/AA/GH/2/SL

Richard Wöhr GmbH
D-75339 Höfen / Enz
Richard@WoehrGmbH.de

Bezeichnung: Industriegehäuse

Blatt 1 Bl.

Zust. Änderung Datum Name Urspr. Ers. f. Ers. d.