Unterteil

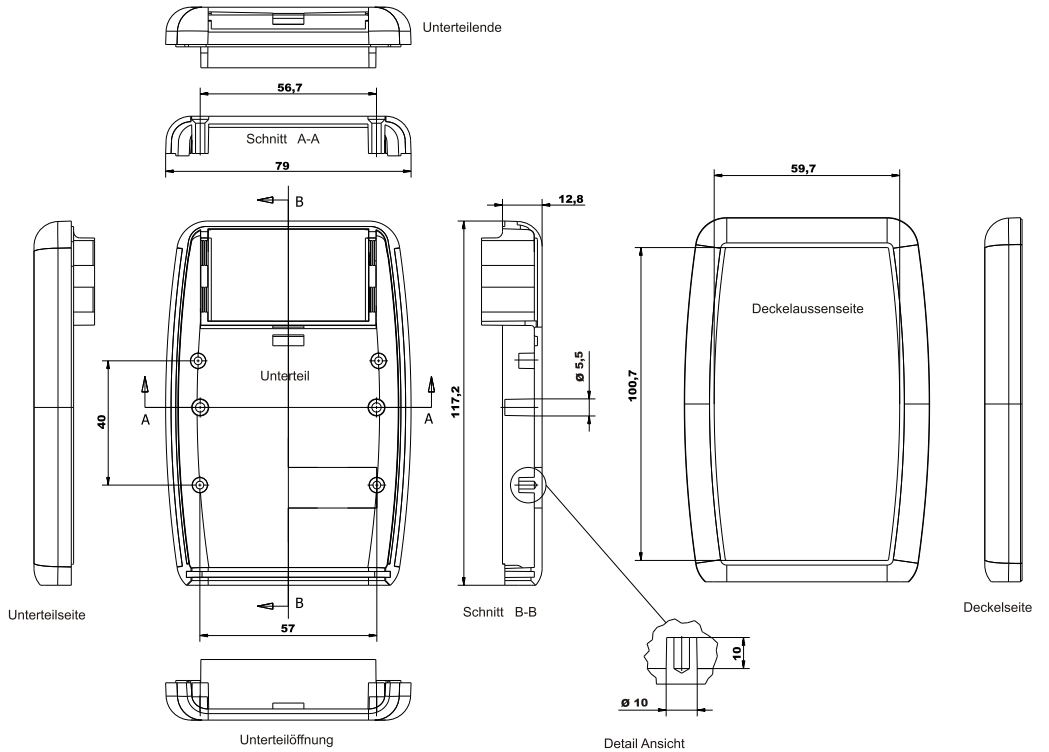

Deckel

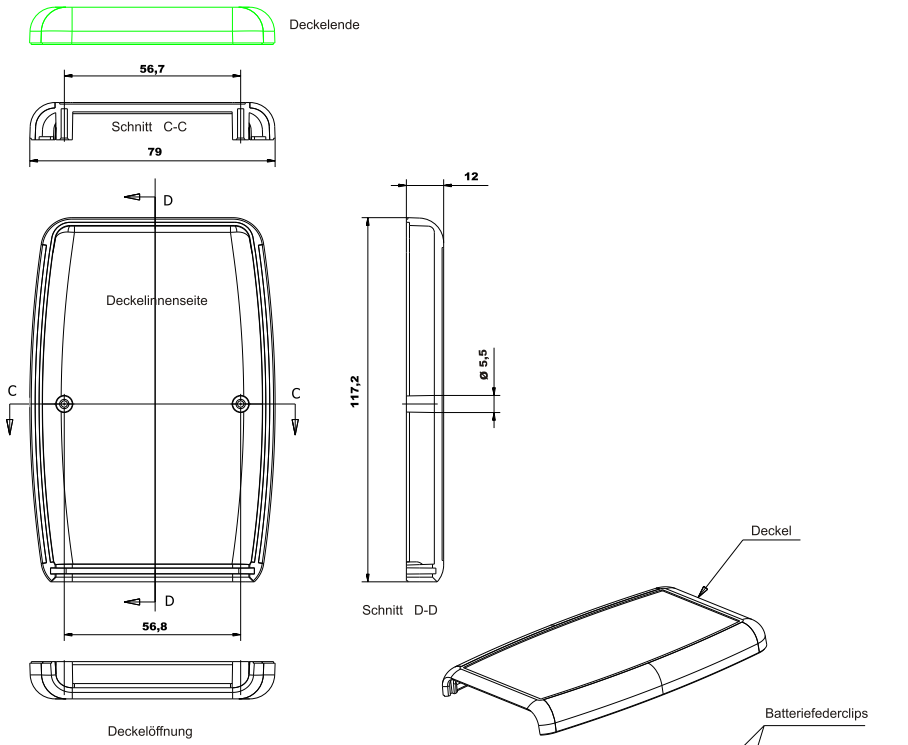

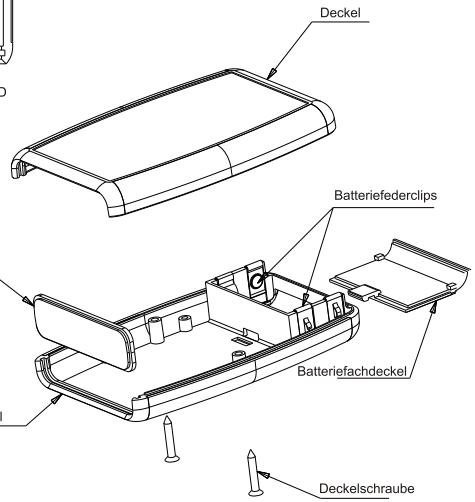

Frontplatte

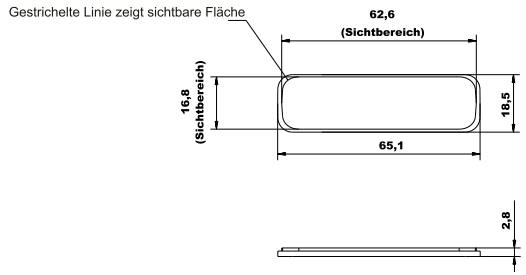

GH02KS046/002: schwarz/dunkelgrau
GH02KS046/102: weiß/hellgrau

RICHARD WÖHR GMBH
Gräfenau 58-60
D-75339 Höfen / Enz
Telefon (07081) 9540-0
Telefax (07081) 9540-90
Richard@WoehrGmbh.de
www.WoehrGmbh.de

Bezeichnung:
Industriegehäuse
Artikel-Nummer:
GH02KS046/002
GH02KS046/102

Maße in mm